MATERIALI

Corpo	Ps Mn Pb 23 - UNI 5105
Valvola ritegno	38 Ni Cr Mo 4 - UNI - EN 10083
Molle	C72 UNI 3545

ESEMPIO PER L'ORDINAZIONE

	Codice	Tipo
Acciaio	FT 257/8	14
Acciaio inox	FT 2257/8	14

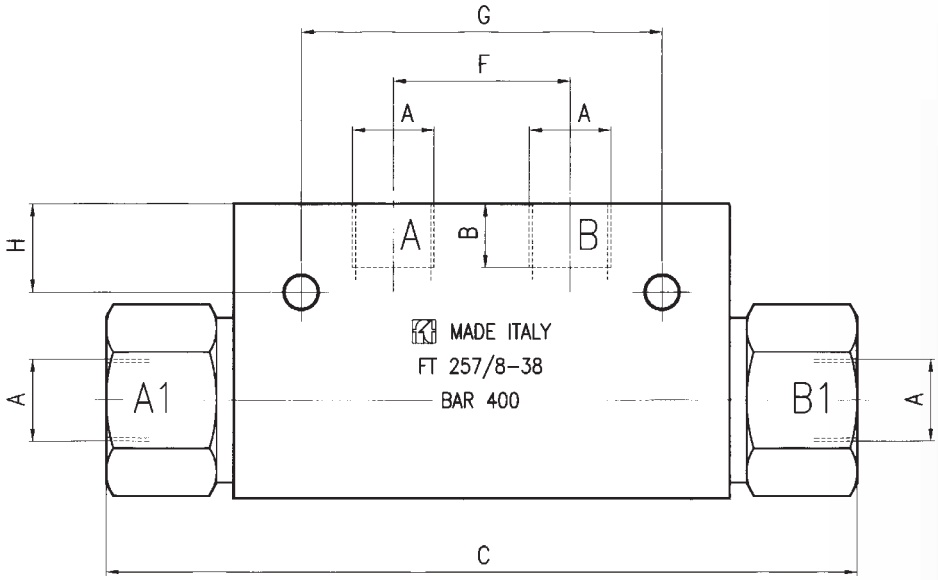

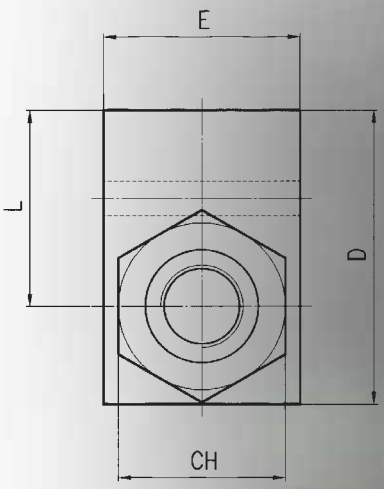

DIMENSIONI

Tipo	A UNI338	B	C	D	E	F	G	H	L	CH	Viti	Peso kg
14	1/4"G	12,5	126	45	35	27	60	10	29	28	M6X45	1,088
38	3/8"G	12,5	153	60	40	36	73,5	18	40	34	M6X50	1,360
12	1/2"G	15,5	193	65	50	46	94	15	40	41	M6X60	3,321

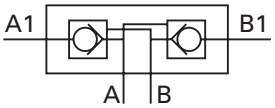

VALVOLE DI NON RITORNO AD APERTURA PILOTATA DOPPIE

Facenti parte della stessa gamma delle valvole unidirezionali di linea, ma che si differenziano in quanto, mediante un apposito segnale di pressione pilotata, permettono l'apertura della valvola nel senso normalmente consentito.
L'elevato rapporto di pilotaggio, realizzato in fase di progettazione, consente una rapida e totale apertura per tutta la durata del ciclo desiderato.
Il materiale di costruzione dei pistoni di tenuta, il trattamento termico che subiscono gli stessi e la finitura di rettifica, garantiscono una perfetta tenuta anche in condizioni di lavoro particolarmente gravose.

Utilizzi
Le suddette valvole vengono generalmente impiegate per il blocco di circuiti di lavoro sotto pressione,quali ad esempio la sicurezza contro la caduta di un carico in caso di rottura delle tubazioni, oppure contro movimenti striscianti di utilizzi bloccati idraulicamente.

A richiesta
Versione in AISI 316 codice FT 2257/8.

FT 2257/8

DATI TECNICI

Tipo	Pressione esercizio bar	Min. press. scoppio bar	Temperatura esercizio °C	Grado di filtrazione µm	Rapporto di pilotaggio	Press. minima di apertura bar
14	400	1600	-20°/+100°	25	1-7,6	0,5
38	400	1600	-20°/+100°	25	1-7	0,5
12	400	1600	-20°/+100°	25	1-7,4	0,5

FT 257/7 - 14

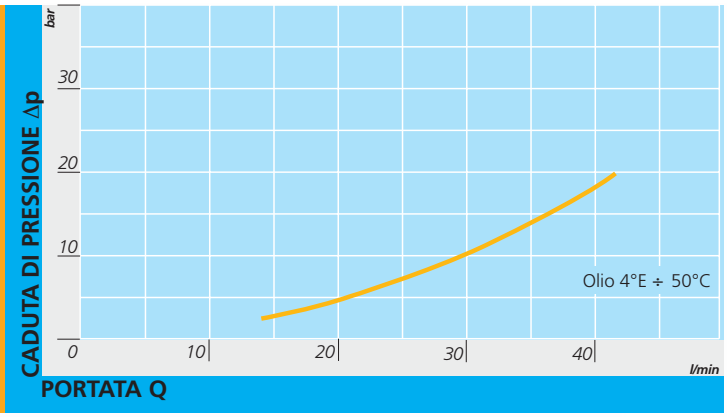

FT 257/7 - 38

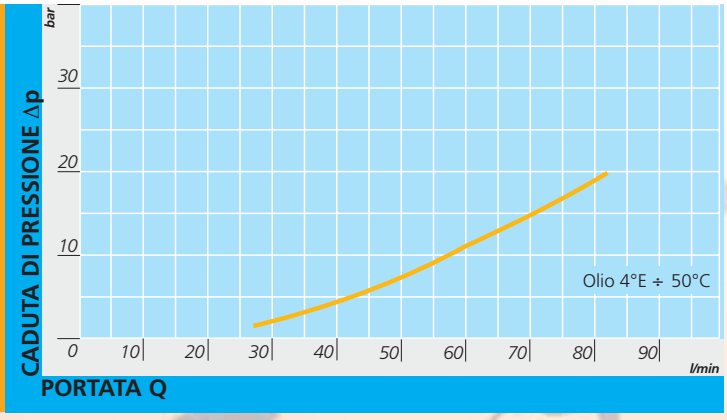

FT 257/7 - 12

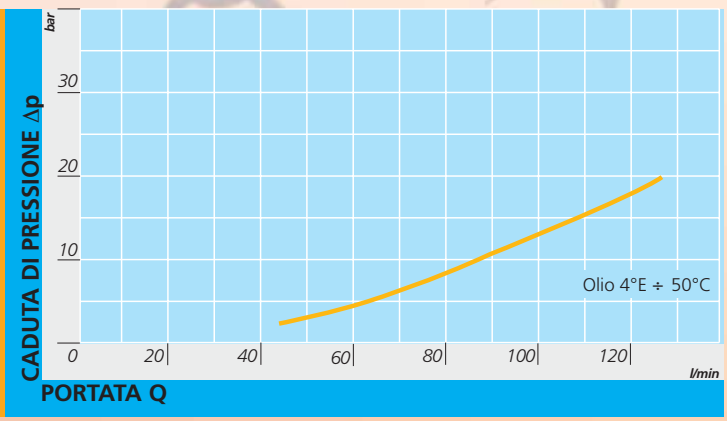

FT 257/7 - 34

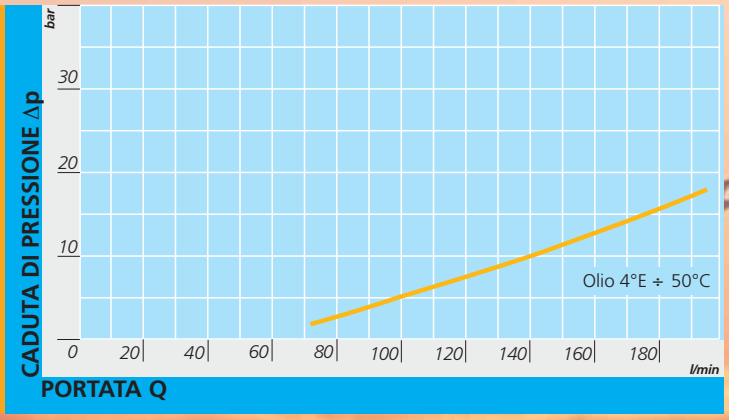

FT 257/7 - 100

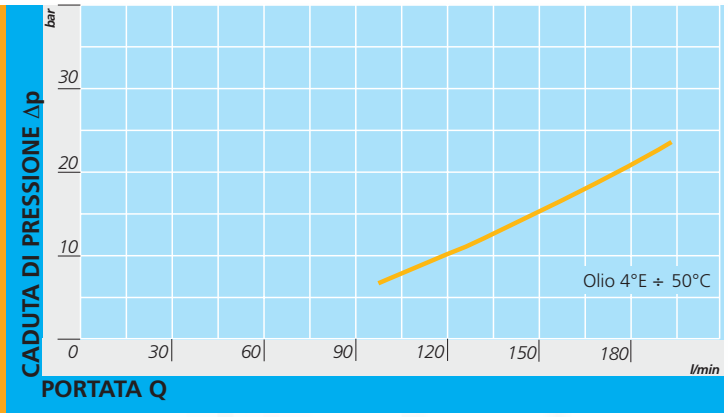

FT 257/8 - 14

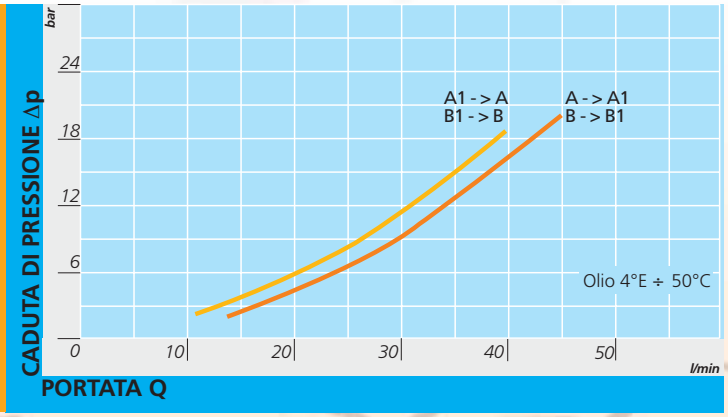

FT 257/8 - 38

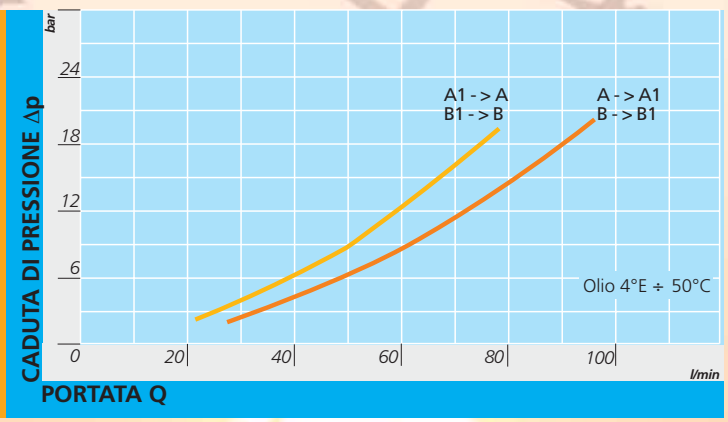

FT 257/8 - 12

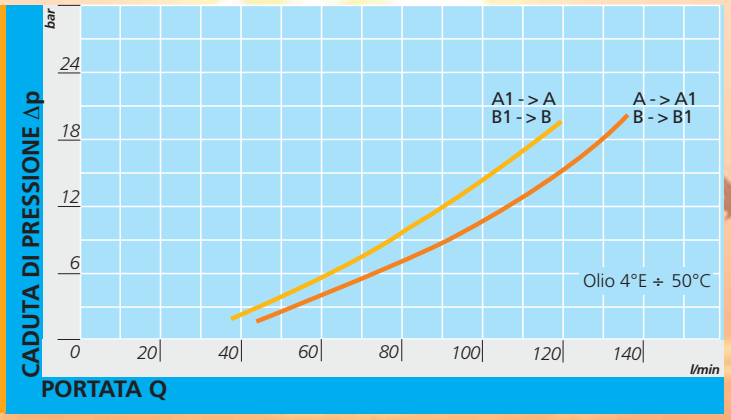

FT 257/7 - FT 257/8 - FT 257/9